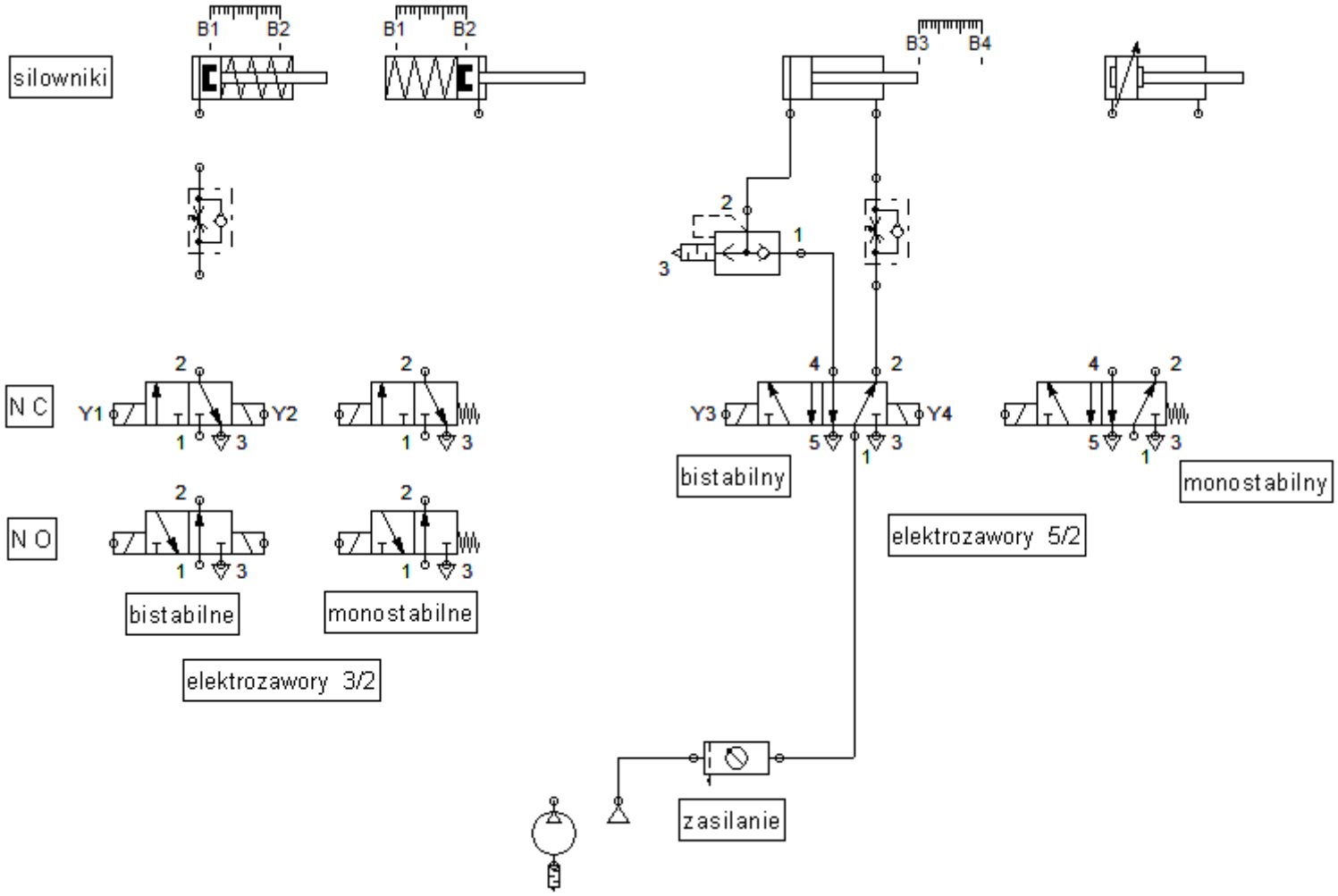
silowniki
B1
B2
B1
B2
B3
B4
N C
N O
Y1
Y2
Y3
Y4
bistabilne
monostabilne
elektrozawory 3/2
bistabilny
monostabilny
elektrozawory 5/2
zasilanie